MD16

manomètres différentiels PN 100 à double membrane DN 100-150

PED 2014/68/UE ATEX 2014/34/UE

Ces instruments sont utilisés pour mesurer la pression différentielle de fluides gazeux ou liquides, peu visqueux et non cristallisants. La cellule de mesure à double membrane est équipée d'un système de dispositifs d'arrêt qui, en cas de surpression unilatérale, bloquent le passage , créant ainsi une couche de liquide destinée à protéger l'élément de mesure.

2.16.1 - Modèle Standard

Précision: classe 2,5 selon EN 837.
Amplitude de l'échelle: 180°.
Pression Statique: max 100 bar
Température ambiante: de -40 à +65 °C.
Température du fluide de travail: +150 °C.
Degré de protection: IP 55 selon EN 60529/IEC 529.
Branchement au process: en AISI 316L.
Elément sensible: à double membrane en AISI 316L/Duratherm.
Joint: en VITON et PTFE.
Boîtier: en acier inox.
Lunette: avec fermeture à baïonnette, en acier inox.
Voyant: en verre .
Mouvement: en acier inox.
Cadran: en aluminium avec graduations et chiffres noirs sur fond blanc.
Aiguille: en aluminium, avec remise à zéro micrométrique

ECHELLE	mbar	mmH2O	bar	kPa	psi
de 0 à 0,4			◆		
de 0 à 0,6			◆		
de 0 à 1			◆		
de 0 à 1,6			◆		
de 0 à 2,5			◆		
de 0 à 4			◆		◆
de 0 à 6			◆		◆
de 0 à 10			◆		◆
de 0 à 15					◆
de 0 à 30					◆
de 0 à 40				◆	◆
de 0 à 60				◆	◆
de 0 à 100				◆	◆
de 0 à 160				◆	◆
de 0 à 200					◆
de 0 à 250				◆	◆
de 0 à 300					◆
de 0 à 400	◆			◆	
de 0 à 600	◆			◆	
de 0 à 1000	◆			◆	
de 0 à 1600	◆				
de 0 à 4000		◆			
de 0 à 6000		◆			
de 0 à 10000		◆			

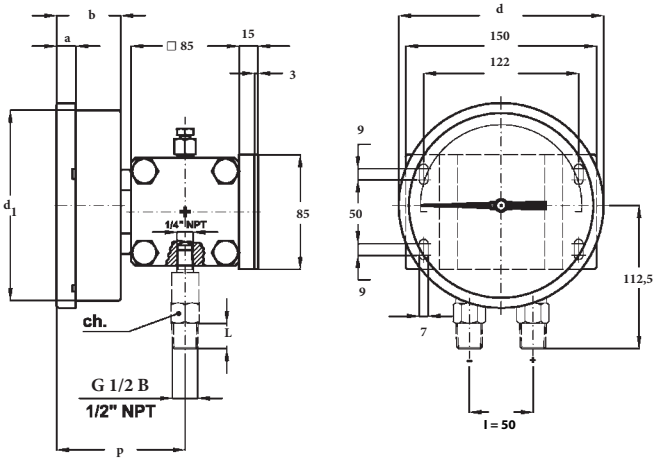

Radial (Montage code A) , avec collerette arrière pour montage en saillie (Option code C): DN100-150

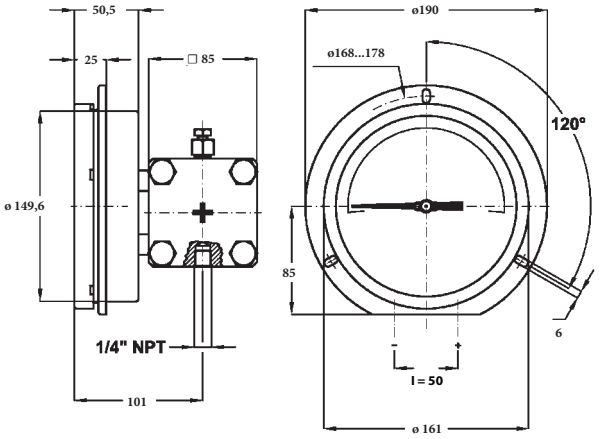

Radial (Montage code A) , avec collerette avant pour montage en encastré (Option code F : DN100; Option code E : DN150)

dimensions : en mm

Montage	DN	F	a	b	d	d_1	p	L	ch	Poids (kg)
En saillie	E 100	41M G 1/2 A 43M 1/2-14 NPT	13	48,5	110,5	101	98,5	20	22	4,86
En saillie	G 150		15	50,5	161	149,5	100,5	20	22	5,35
Panneau	G 150		25,5	50,5	161	149,5	100,5	20	22	5,15

OPTIONS

C -	Collerette arrière		P02 -	Dégraissage our oxygène	(5)
F -	Collerette avant pour DN100		R10 -	Remplissage du boîtier avec glycérine (T.amb. 0 à +65 °C)	(8)
E -	Collerette avant pour DN150		R11 -	Remplissage du boîtier avec silicone (T.amb. -40 à +65 °C)	(6) (8)
C40 -	Boîtier et lunette en AISI 316L		S31 -	Etrier pour montage sur 2"	
E30 -	Version selon normes NACE MR0175 (ISO15156)	(2)	T01 -	Tropicalisation	
E65 -	Degré de protection IP65	(3) (8)	T32 -	Voyant en verre de sécurité stratifié	(8)
L22 -	Aiguille à maxima WIEBROCK	(4)	2G9 -	Version ATEX : II 2G c	(8) (9)
M23 -	Membrane de protection en Monel 400		2D9 -	Version ATEX : II 2GD c	(8) (9)
	Contacts électriques	(1)	054 -	Distance entre conn ections “I” = 54 mm	

(1) Pour les détails de construction voir la notice MN14
(2) Disponible pour échelles ≥ 1 bar. A commander avec membrane en Monel 400 .
(3) A commander avec verre en plexiglas
(4) A commander avec membrane en Monel 400 .
(5) Remplissage avec Fluide Fluoré
(6) Joint en caoutchou silicone et bouchons en Viton
(8) N’est pas disponible avec contacts électriques
(9) Pour les détails de construction voir la notice relative à l’exécution ATEX

SÉQUENCE DE COMMANDE

Section / Modèle/Boîtier /Montage/ Diamètre / Versions Spéciales /Echelle / Branchement au process / Options

2	16	1	A	E	---	41M - G 1/2 A M	C, E
				G		43M - 1/2” NPT M	C40...054
						23F - 1/4” NPT F	

Copyright © Nuova Fima srl. Tous droits réservés. Aucune partie de cette publication peut être reproduite sous aucune forme sans autorisation écrite délivrée par Nuova Fima srl.

NUOVA FIMA srl
www.nuovafima.com - e-mail: info@nuovafima.com
P.O. BOX 58 - VIA C. BATTISTI 59 - 28045 INVORIO (NO) ITALY
TEL. +39 0322 253200 - FAX +39 0322 253232

RC7 - 10/22
LA STE NUOVA FIMA SE RESERVE LE DROIT D’APPORTER à TOUT MMENT TOUTES LES MODIFICATIONS JUGées INDISPENSABLES AFIN D’AMELIORER SA PRODUCTION. TOUTE MIS U JOUR EST DISPONIBLE AU SITE : www.nuovafima.com